NOTAS PARA O QUADRO DE MEDIDORES:

1. ESPESSURA DA CHAPA DE ALUMÍNIO – 1,5mm (Nº16 ABNT);
2. ESPESSURA DO VIDRO (VISOR) – 4mm;
3. BARRAMENTO DE COBRE – MÍNIMO: 20 x 3 x XXX mm (L x E x C), VER PROJETO;
4. VISOR DE VIDRO DE 110 x 170 x 4mm (L x A x E);
5. ACABAMENTO PINTURA POR DEPOSIÇÃO ELETROSTÁTICA;
6. PLACA DE ALERTA DE SEGURANÇA MODELO PADRÃO;
7. SUPORTE TRILHO DIN COM BORNEIRA SAK, OU CONECTOR RETRÁTIL;
8. ESPELHO PROTEÇÃO DOS BARRAMENTOS EM POLICARBONATO DE 3mm;
9. O DPS DEVE FICAR VISÍVEL ATRAVÉS DE VISOR DE VIDRO NO ESPELHO DE PROTEÇÃO DOS BARRAMENTOS;
10. PARAFUSO DE ATERRAMENTO M6X25mm EM COBRE OU LATÃO COM PORCA E ARRUELA DE PRESSÃO;
11. FORNECER 03 PARAFUSOS PARA FIXAÇÃO DO MEDIDOR DE 4,2X25mm DENTRO DA CAIXA;
12. BASE DE FIXAÇÃO DO MEDIDOR, POLIMÉRICA, ANTICHAMA, DE 300X220X14mm (CXLXE) .
13. FIXAÇÃO DA FIAÇÃO COM ABRAÇADEIRA DE NYLON E PRESILHA TIPO CUNHA.

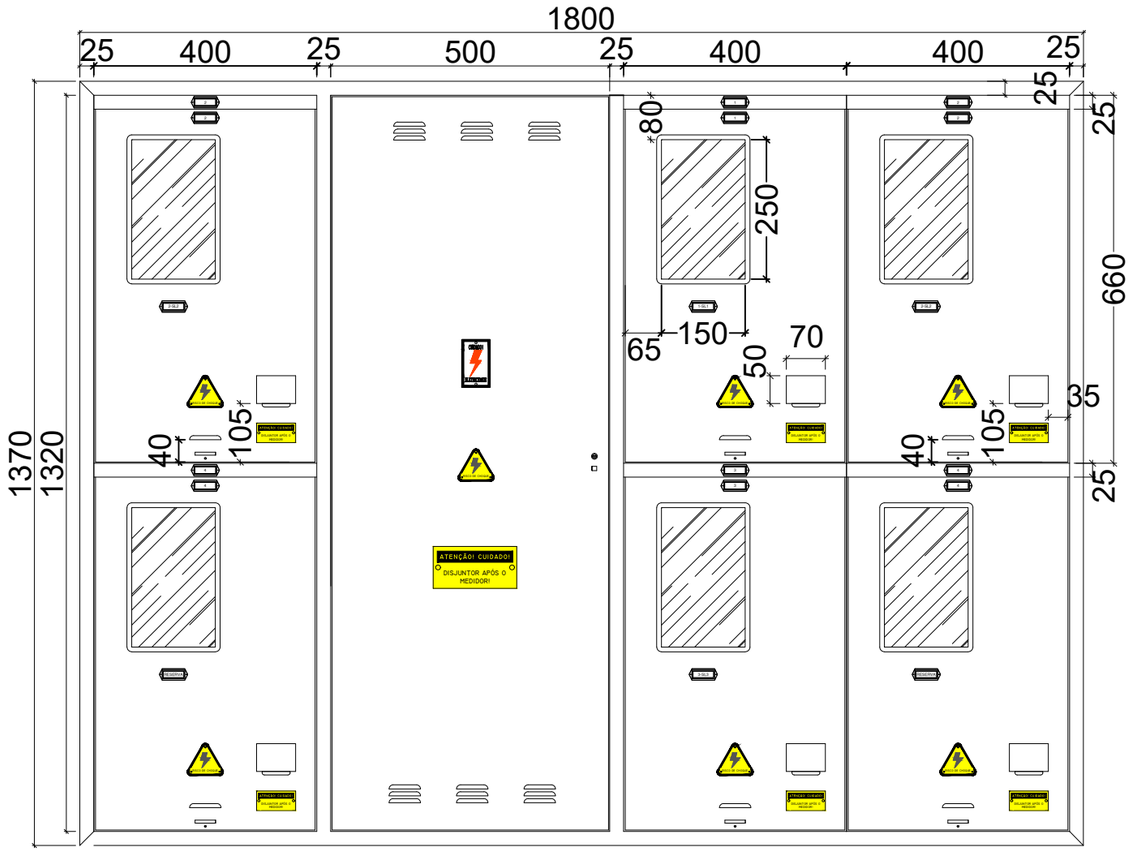

VISTA FRONTAL PROFUNDIDADE DO QUADRO:200MM

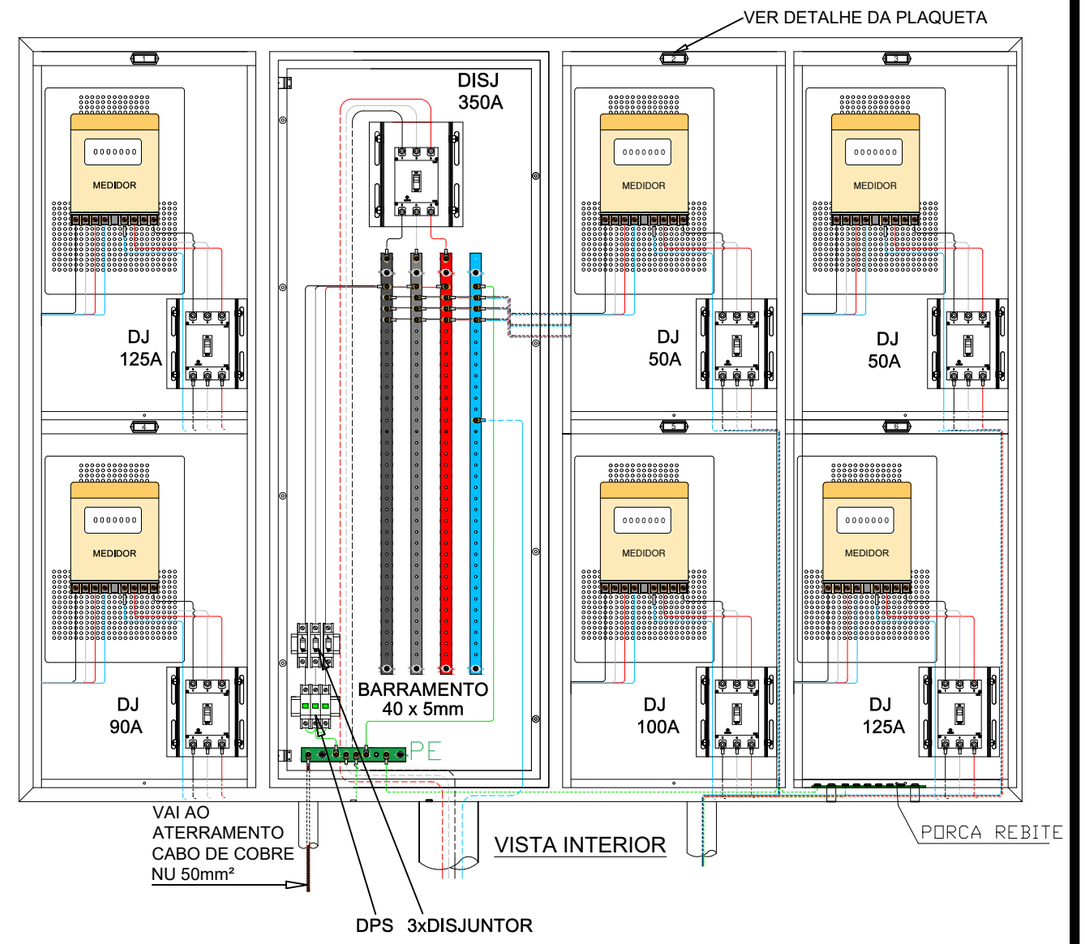

VISTA INTERIOR

DETALHE DA PORCA REBITE PLANA INOX M5

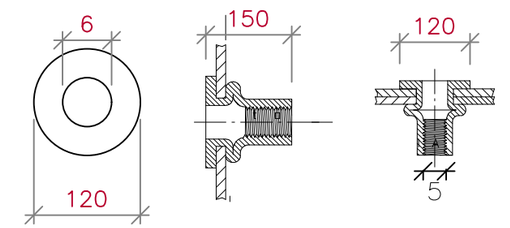

PARAFUSO INOX M5 LACRE

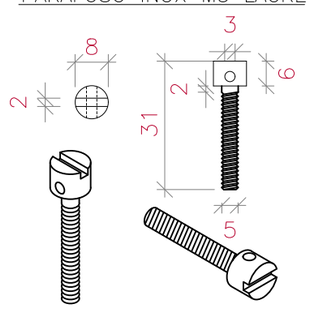

DETALHE DO LACRE

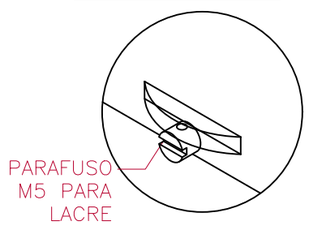

AMAUC
ASSOCIAÇÃO DOS MUNICÍPIOS
DO ALTO URUGUAI CATARINENSE

Rua Marechal Deodoro, 772, 12º andar. Centro - Concórdia - SC 89700-905
Fone (49)3482 3500. www.amauc.org.br

PREFEITURA MUNICIPAL DE PERITIBA - SC

PROJETO:
PROJETO ELÉTRICO ENTRADA DA ENERGIA - PISCINA PUBLICA E ESPAÇO MULTIUSO

ENDEREÇO DA OBRA: RUA REINALDO GASPARETO, N°68, CENTRO - PERITIBA - SC	ESCALA: INDICADA	PRANCHA: ELE 05 /09
DISCRIMINAÇÃO: DETALHES DO QUADRO DE MEDIÇÃO DE ENERGIA; DETALHES DA VISTA INTERNA DO QUADRO; NOTAS CONSTRUTIVAS E ESPECIFICAÇÕES	DATA: SETEMBRO / 2025	
	DESENHO: RENATO	FOLHA: ABNT - A3

RESPONSÁVEL TÉCNICO PROJETO:
Renato Bergamo
Assinado de forma digital por Renato Bergamo
Dados: 2025.09.26 08:34:05 -03'00'
RENATO BERGAMO
ENGENHEIRO ELETRICISTA - CREA - SC: 068.830-4

RESPONSÁVEL TÉCNICO EXECUÇÃO:

PROPRIETÁRIO:
PREFEITURA MUNICIPAL DE PERITIBA - SC
CNPJ: 82.815.085/0001-20

Ficam reservados os direitos autorais de execução do projeto conforme Lei Federal n. 5.194/66